Půdorys půdy 1:50

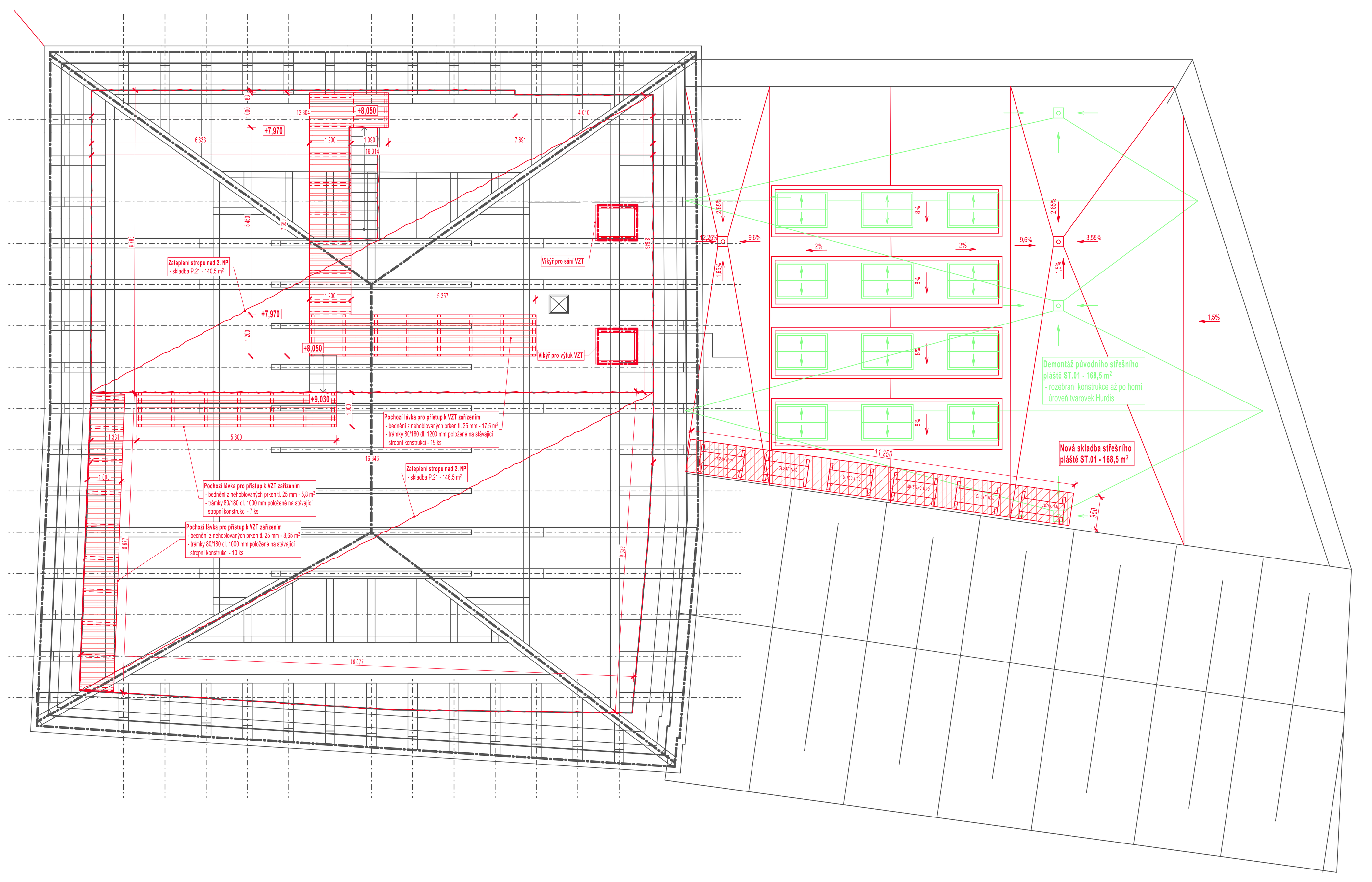

Vikýře pro VZT

Podélný řez 1:10

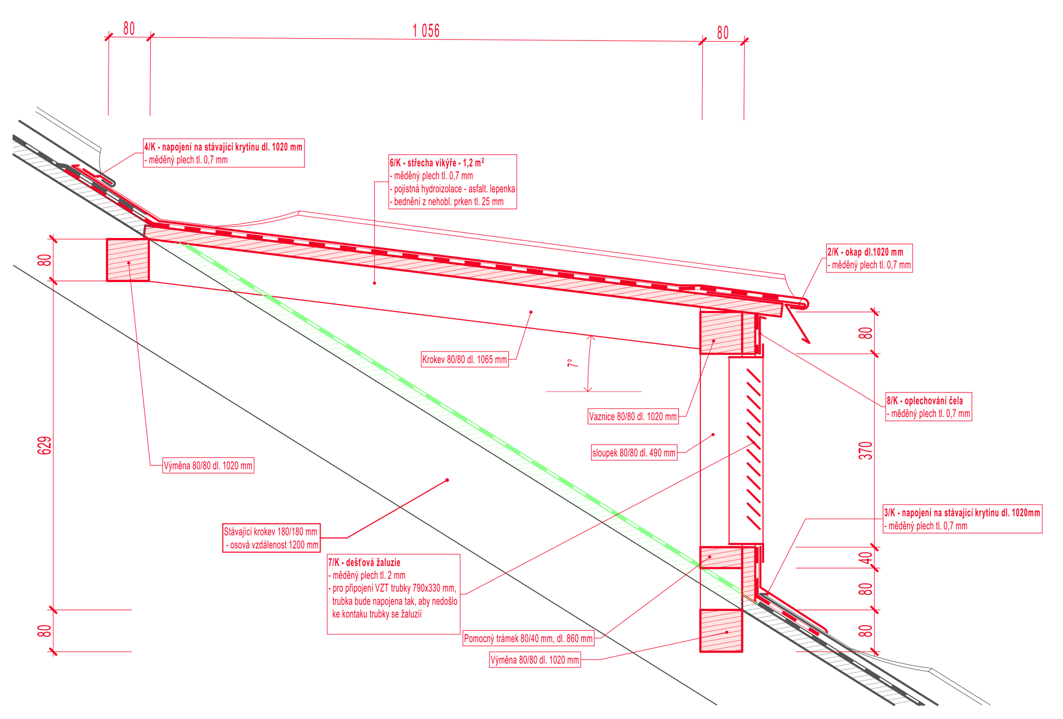

Čelní pohled 1:10

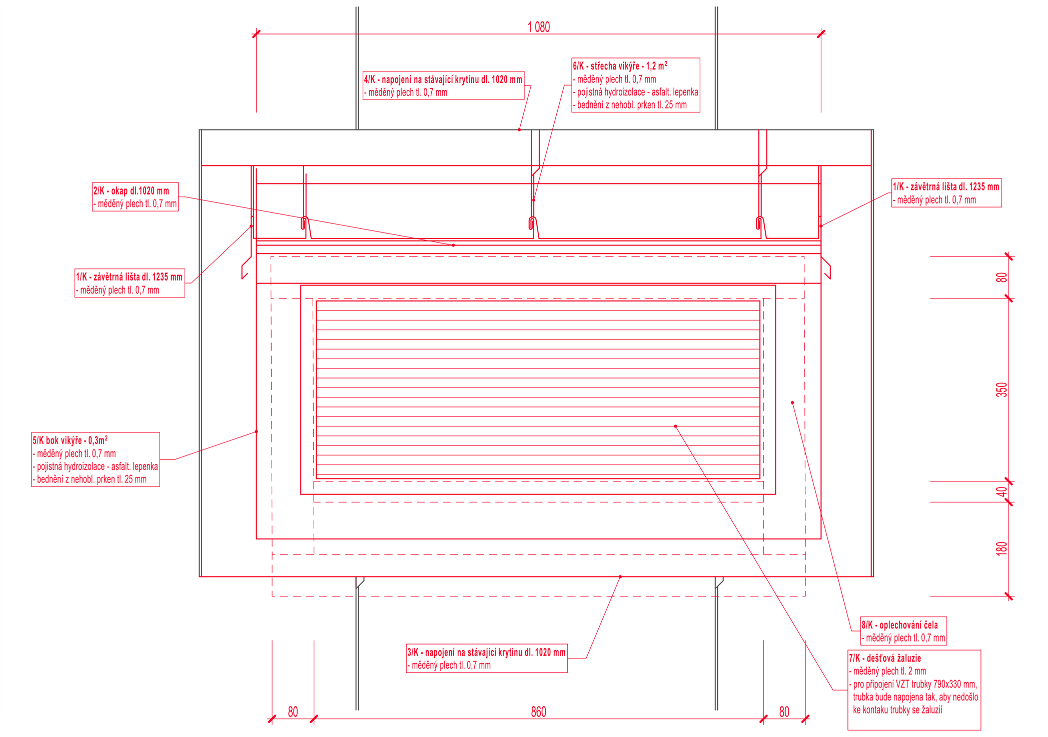

Příčný řez 1:10

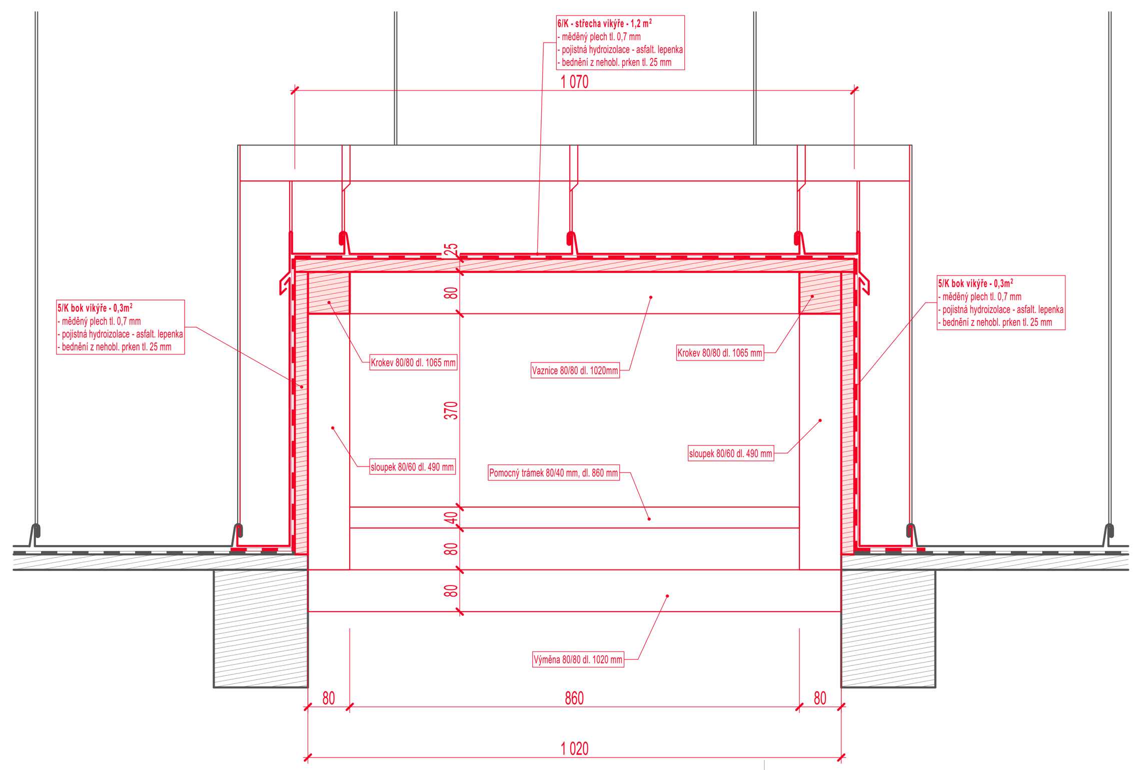

Boční pohled 1:20

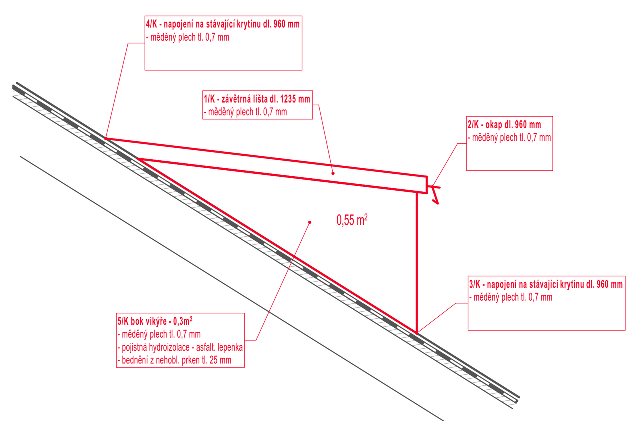

Půdorys 1:20

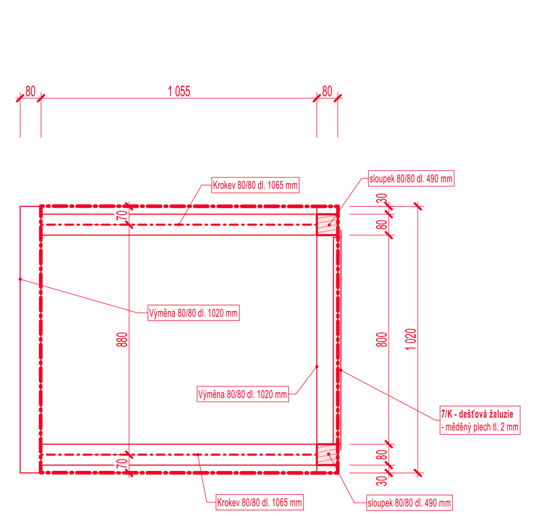

VÝPIS KLEMPÍŘSKÝCH VÝROBKŮ

OZN.	POPIS	MATERIÁL	BARVA	ROZMĚRY, ROZVINUTÁ ŠÍŘKA	DÉLKA, KUSY
1/K	ZÁVĚTRNÁ LIŠTA	měděný plech tl. 0,7 mm	přírodní	RŠ 330 mm	4 ks dl. 1100 mm **celkem 4,4 bm**
2/K	OKAP	měděný plech tl. 0,7 mm	přírodní	RŠ 330 mm	2 ks dl. 1050 mm **celkem 2,1 bm**
3/K	NAPOJENÍ ČELA VIKÝŘE NA STÁVAJÍCÍ KRYTINU	měděný plech tl. 0,7 mm	přírodní	RŠ 250mm	2 ks dl. 1050 mm **celkem 2,1 bm**
4/K	NAPOJENÍ KRYTINY VIKÝŘE NA STÁVAJÍCÍ KRYTINU	měděný plech tl. 1 mm	přírodní	RŠ 100mm	2 ks dl. 1050 mm **celkem 2,1 bm**
5/K	OPLECHOVÁNÍ BOKU VIKÝŘE	měděný plech tl. 0,7 mm	přírodní	0,55 m^2	4 ks po 0,55 m^2 **celkem 2,2 m^2**
6/K	FALCOVANÁ KRYTINA VIKÝŘE	měděný plech tl. 0,7 mm	přírodní	1,25 m^2	2 ks po 1,25 m^2 **celkem 2,5 m^2**
7/K	PROTIDEŠŤOVÁ ŽALUZIE	měděný plech tl. 2 mm	přírodní	788 x 327 mm	**2 ks**
8/K	OPLECHOVÁNÍ ČELA VIKÝŘE	měděný plech tl. 0,7 mm	přírodní	0,25 m^2	2 ks po 0,25 m^2 **celkem 0,5 m^2**
9/K	STĚNOVÁ LIŠTA PRO PVC FOLII	ocelový zinkovaný plech jednostraně nánosovaný PVC, na opačné straně lakovaný	RAL 7040	RŠ 70 mm	**44,7 bm**
10/K	KOUT PRO PVC FOLII	ocelový zinkovaný plech jednostraně nánosovaný PVC, na opačné straně lakovaný	RAL 7040	RŠ 100mm	**126,0 bm**
11/K	STĚNOVÁ LIŠTA PRO PVC FOLII	ocelový zinkovaný plech jednostraně nánosovaný PVC, na opačné straně lakovaný	RAL 7040	RŠ 100 mm	**29,0 bm**
12/K	ROH PRO PVC FOLII	ocelový zinkovaný plech jednostraně nánosovaný PVC, na opačné straně lakovaný	RAL 7040	RŠ 100mm	**19,5 bm**
13/K	KOTVÍCÍ PLECH	ocelový zinkovaný plech jednostraně nánosovaný PVC, na opačné straně lakovaný	RAL 7040	RŠ 50mm	**19,5 bm**

VÝPIS KLEMPÍŘSKÝCH VÝROBKŮ

OZN.	POPIS	MATERIÁL	BARVA	ROZMĚRY, ROZVINUTÁ ŠÍŘKA	DÉLKA, KUSY
14/K	OKAP	měděný plech tl. 0,7 mm	přírodní	RŠ 440 mm	**19,5 bm**
15/K	KOTEVNÍ A VÝZTUŽNÝ PLECH	ocelový zinkovaný plech tl. 1,0 mm	přírodní	RŠ 475 mm	**29,0 bm**
16/K	OPLECHOVÁNÍ ATIKY	ocelový lakovaný plech tl. 0,7 mm	dle stávající střešní krytiny (cihlová) - nutno vzorkovat	RŠ 795mm	**29,0 bm**

POMOCNÉ KONSTRUKCE:

KASTLÍK Z VODOVZDORNÉ PŘEKLIŽKY

tl. desek 22 mm, celková délka kastlíku 29,0 bm, **celkem 28,0 m^2 překližky**

DESKA Z VODOVZDORNÉ PŘEKLIŽKY

tl. desek 22 mm, celková délka kastlíku 19,0 bm, **celkem 4,6 m^2 překližky**

KOTVÍCÍ ÚHELNÍK

ocelový, tvar L - 100/50 mm, šířka 50 mm, tl. 2 mm - **26 ks**
- pro kotvení překližkové desky - po cca 750 mm

VÝPIS ŘEZIVA VIKÝŘE

Průřez 80/80 - 12,37 bm - 0,080 m^3
- krokev dl. 1065 mm - 4 ks
- výměna dl. 1020 mm - 4 ks
- vaznice dl. 1020 mm - 2 ks
- sloupek dl 490 mm - 4 ks

Průřez 80/40 - 1,6 bm - 0,007 m^3
- pom. trám dl. 860 mm - 2 ks

Bednení - 2,5 m^2 - 0,007 m^3
- nehoblovaná prkna tl. 25 mm

celkem: 1,00 m^3

Řešení ploché střechy u atiky 1:5

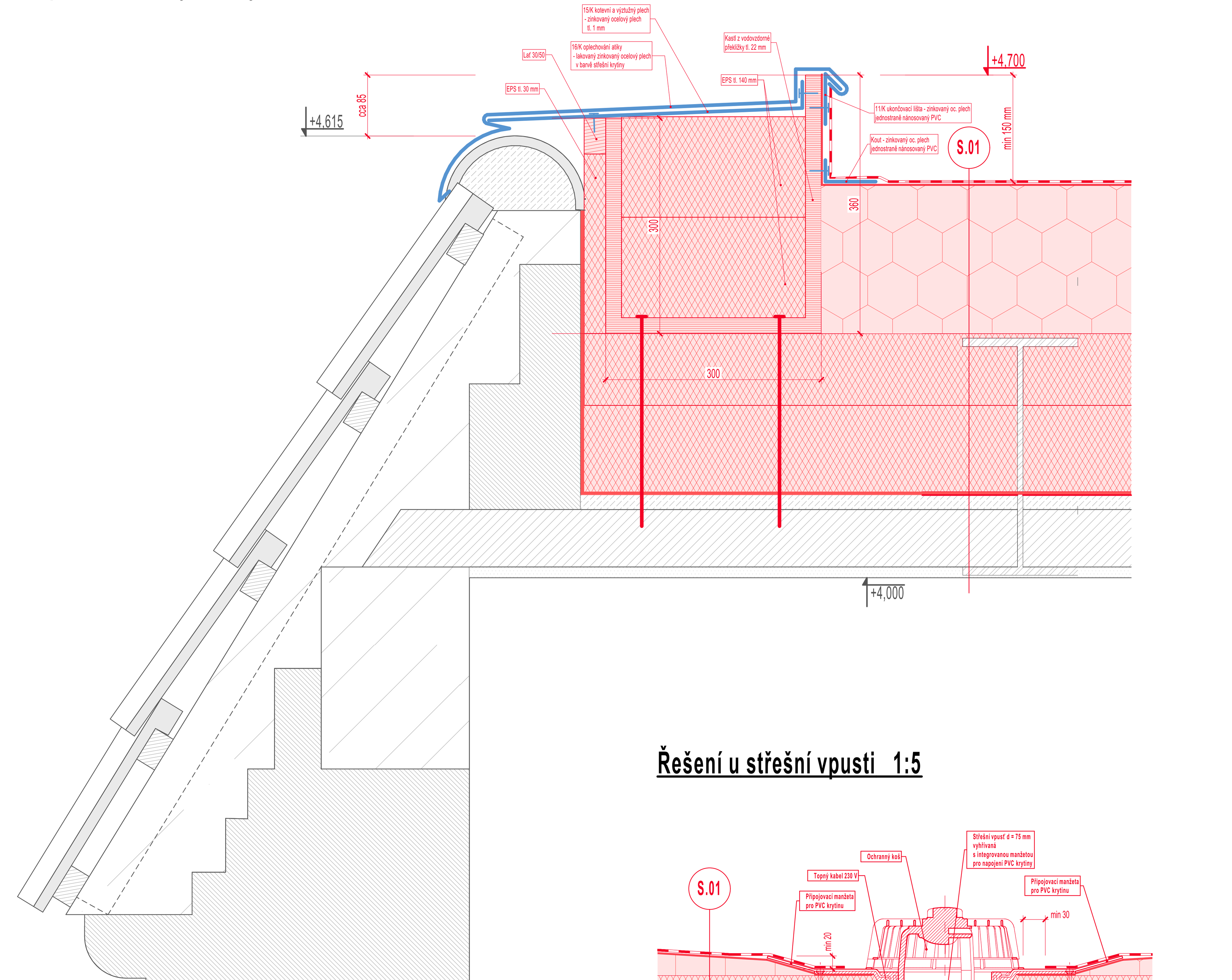

Řešení u střešní vpusti 1:5

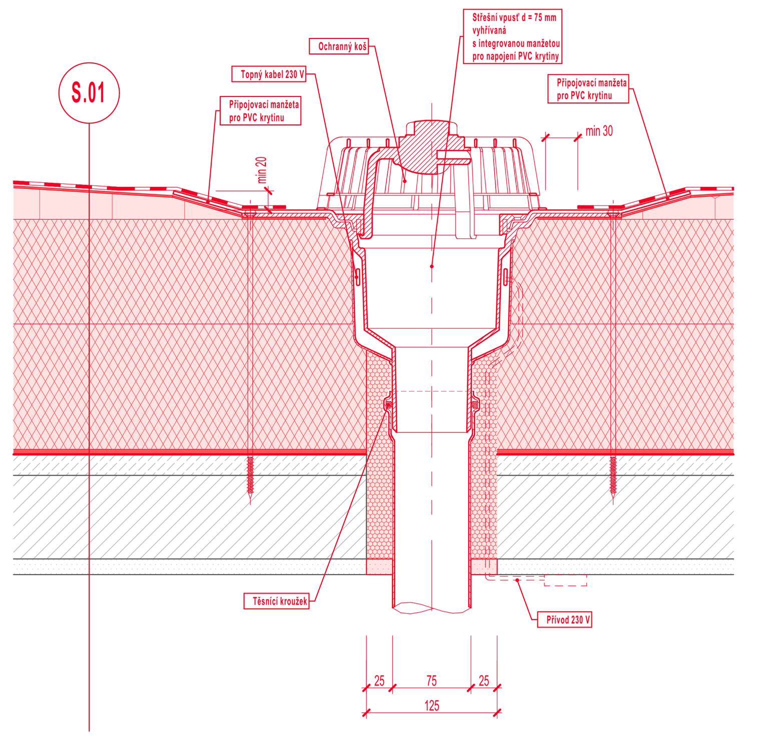

Řešení napojení ploché a sedlové střechy 1:5

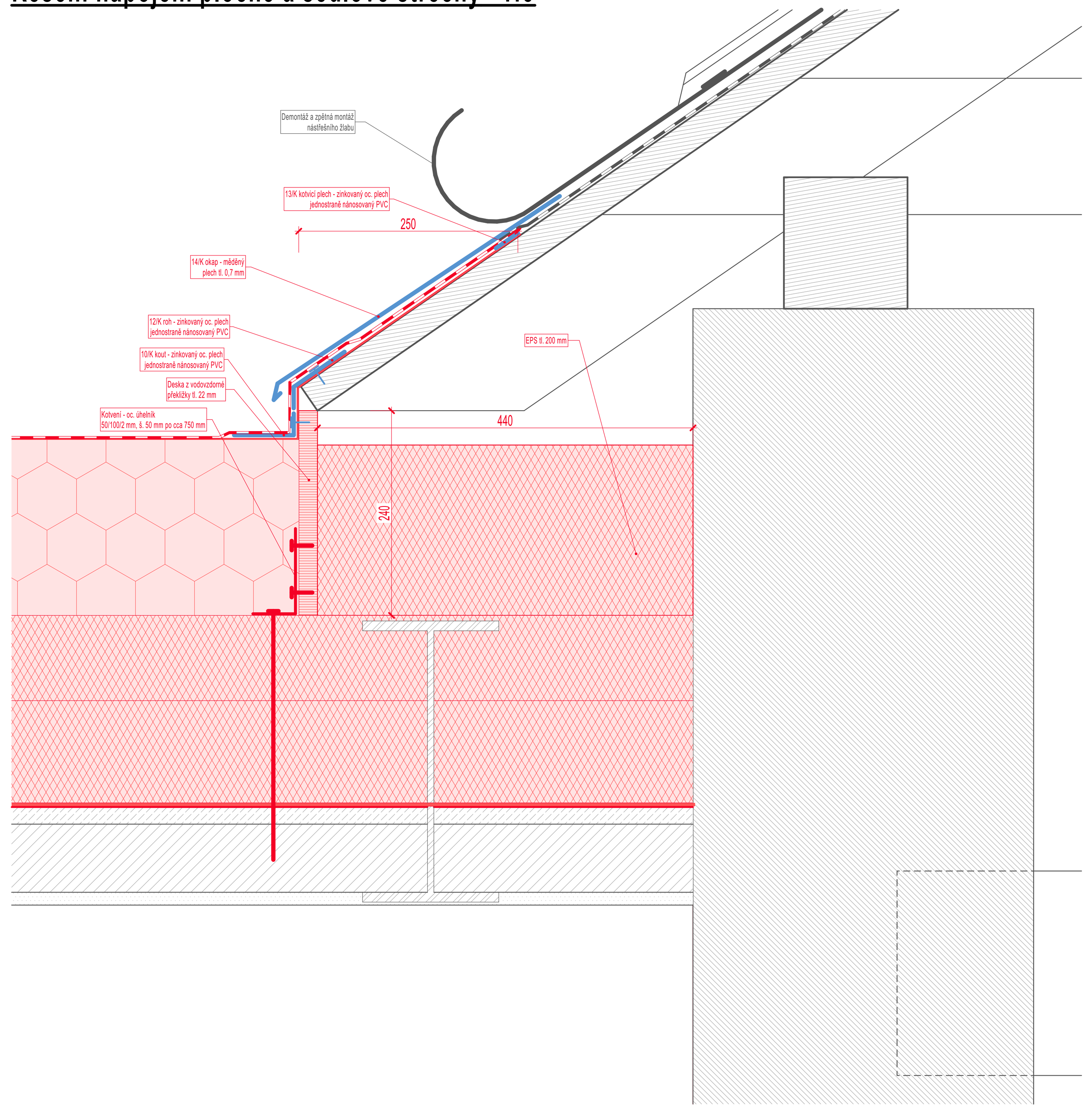

Řešení ukončení hydroizolace na fasídě a světlíku 1:5

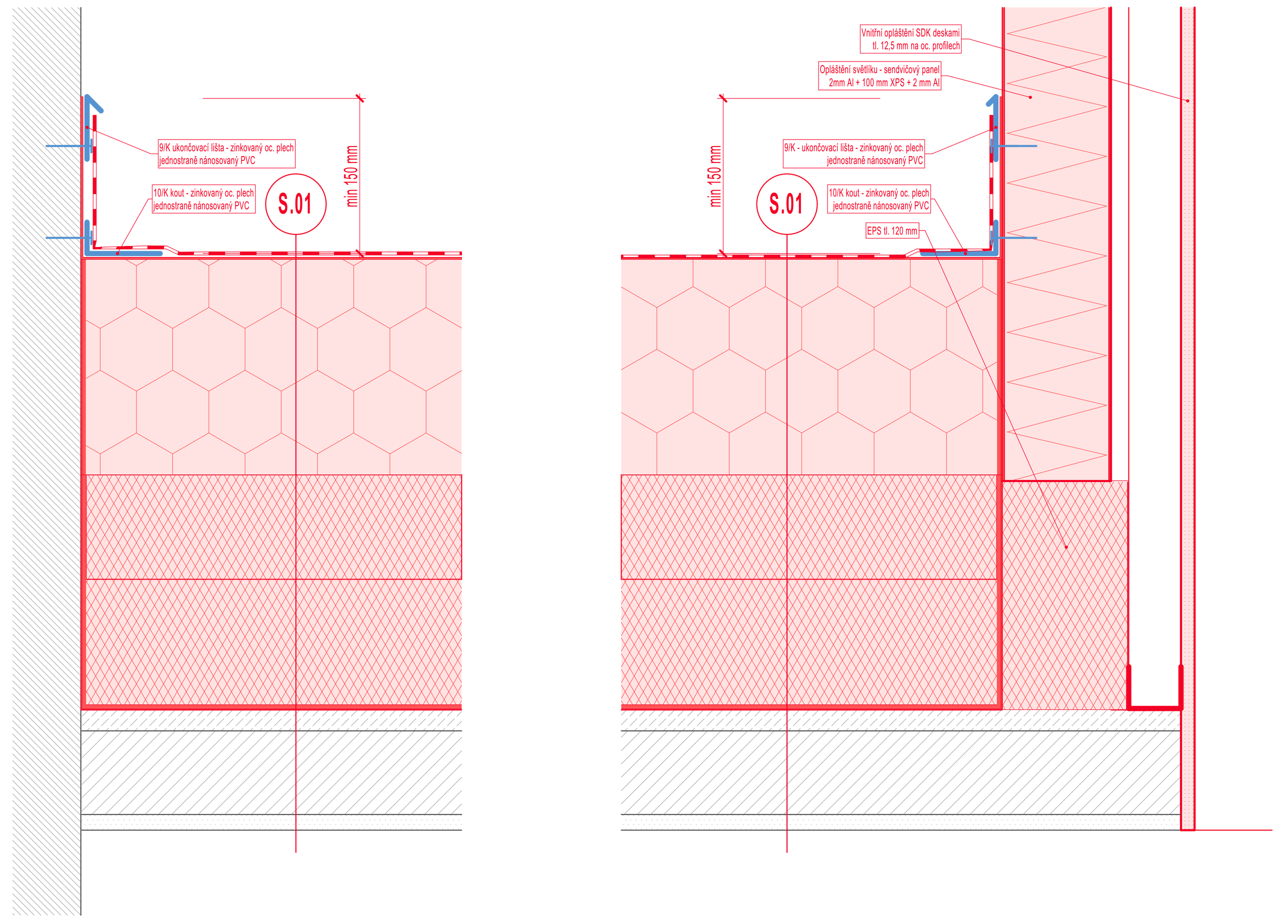

POZNÁMKY:

- Nedílnou součástí dokumentace je Technická zpráva
- Pokud dojde k nejasnostem je potřeba kontaktovat projektanta příslušné části
- Tomuto projektu je nadřazena zpráva požární ochrany
- Veškeré rozměry je nutno před realizací ověřit dle skutečného stavu
- Tato dokumentace nenahrazuje dodavatelskou, dílenskou dokumentaci, dokumentaci změny stavby před dokončením ani dokumentaci skutečného provedení
- Informace z tohoto dokumentu mohou být použity jen v souvislosti s tímto projektem. Informace na tomto dokumentu nesmí být svévolně pozměněny, doplněny, nebo odstraněny.
- V případě, že bude potřeba provézt jakékoliv změny v tomto dokumentu, jediným autorizovaným subjektem k těmto úkonům je Ing.arch. Petr Baletka.
- Žádné prvky, data ani jiné informace z této dokumentace nesmí být kopírovány, anebo použity pro jiné projekty bez výslovného předešlého souhlasu Ing.arch. Petr Baletka.

INDEX	DATUM	Název změny

REVIZE 1

VÝŠKOVÝ SYSTÉM BALT PO VYROVNÁNÍ, +/-0,00 =577,590 m n.m.

KULTURNÍ CENTRUM STARÁ RADNICE - REKONSTRUKCE

Nám. Republiky 24, Stará radnice, 591 01, Žďár nad Sázavou

INVESTOR:
Město Žďár nad Sázavou
Žižkova 227/1, 591 31, Žďár nad Sázavou

GENERÁLNÍ PROJEKTANT:
Ing.arch. Petr Baletka
Ponětovská 434/13, Šlapanice, 664 00, Česká Rublika

RAZÍTKO / PODPIS

ČÍSLO PARÉ

STUPEŇ:
DPS

STAVEBNÍ OBJEKT:
-

ČÁST:
D.1.1 - ARCHITEKTONICKO - STAVEBNÍ ČÁST

ZPRACOVATEL ČÁSTI:
Ing. Milan Pelikán
sídlo: Lučiny 1186/1, Žďár nad Sázavou, provozovna: Jamská 2486/8 Žďár nad Sázavou
M: +420 603 509 415, pelikan@projekcnikancelar.cz

ZODPOVĚDNÝ PROJEKTANT:
Ing. Milan Pelikán

ZPRACOVAL:
Ivo Kratochvíl

NÁZEV VÝKRESU:

Půdorys půda, vikýř, klempířské výrobky

MĚŘÍTKO	DATUM PUBLIKACE:	ČÍSLO VÝKRESU	INDEX:
1:20, 1:100,	105,0\2.2025 (overprinted)	D.1.1.09	